INOXA INDUSTRIE	**ISTRUZIONI DI MONTAGGIO** *Assembly Instruction*	**716KITPP – 717KIT** *Con Para-acqua*

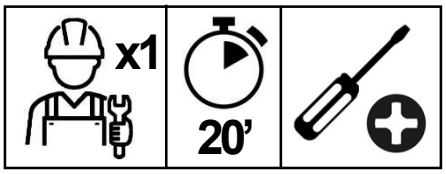

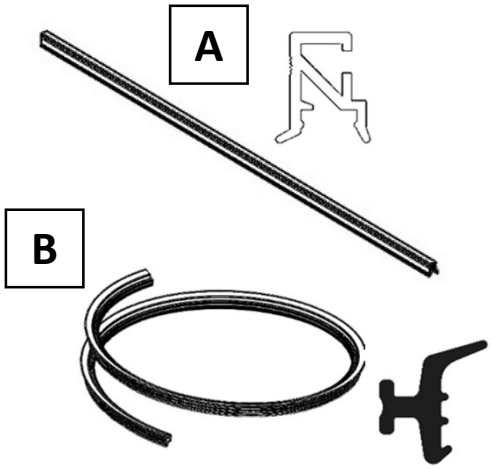

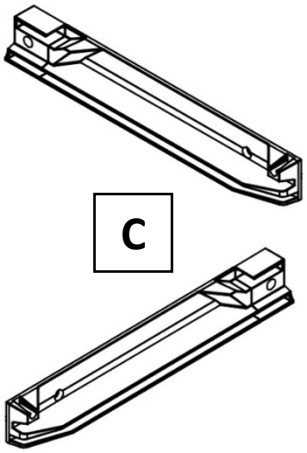

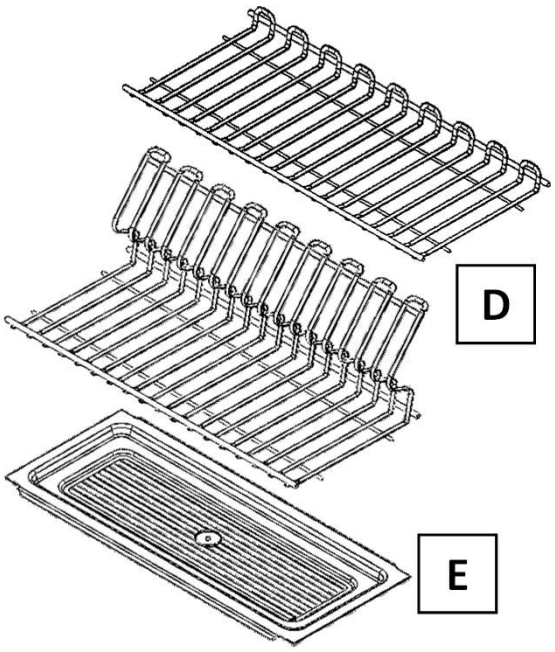

1

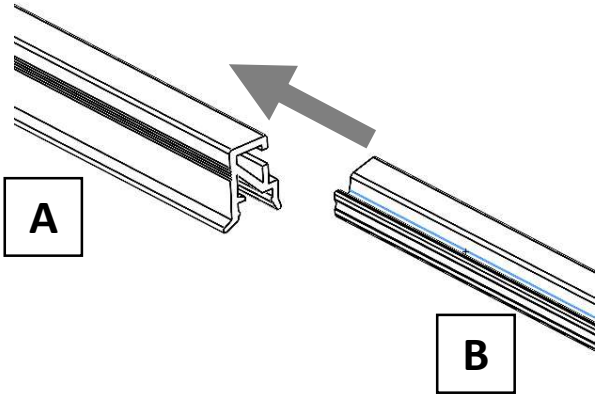

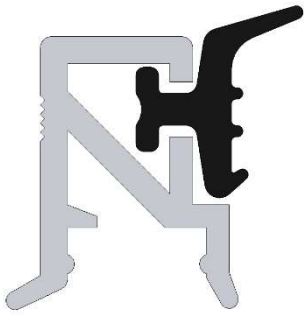

2

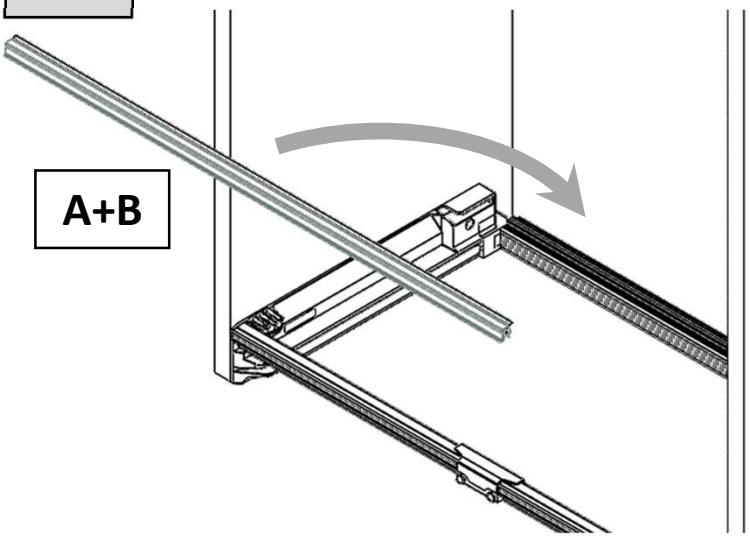

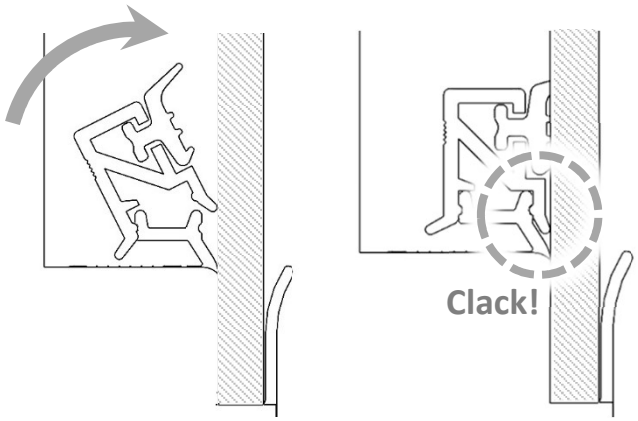

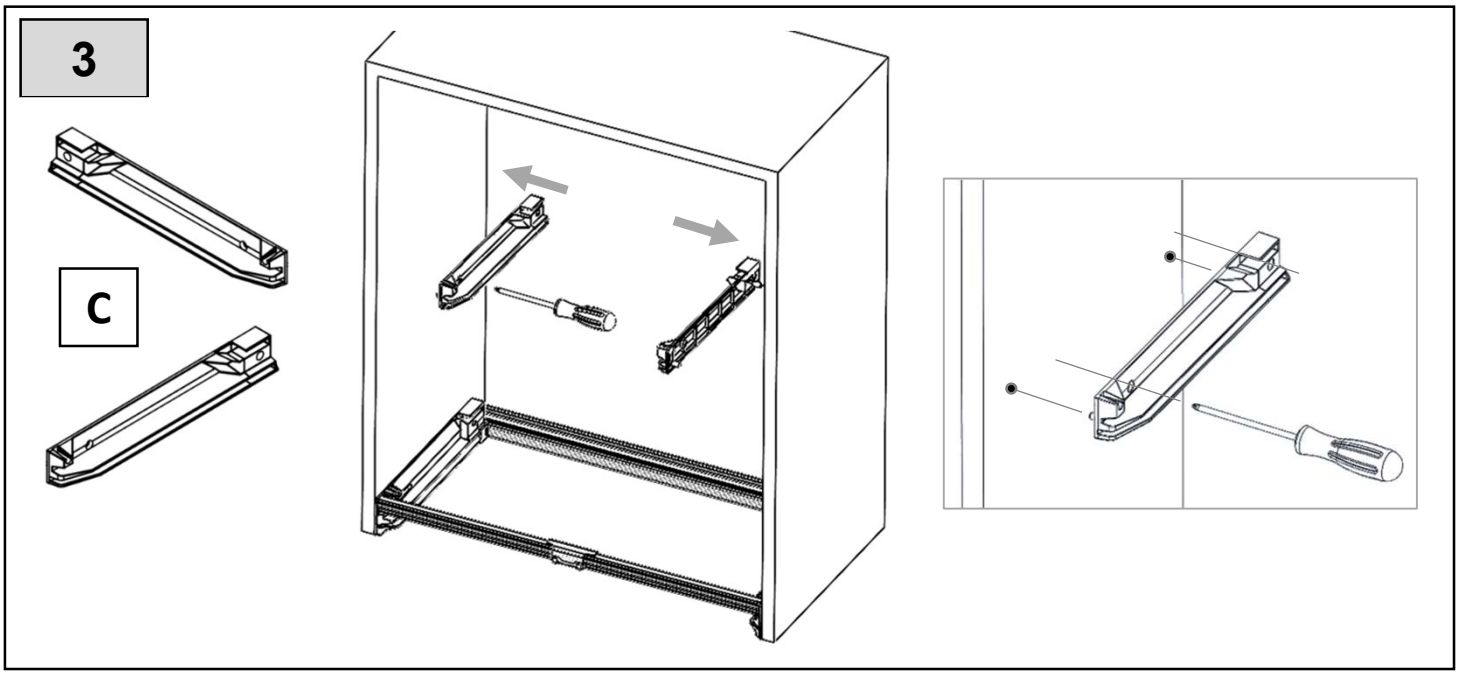
3
C

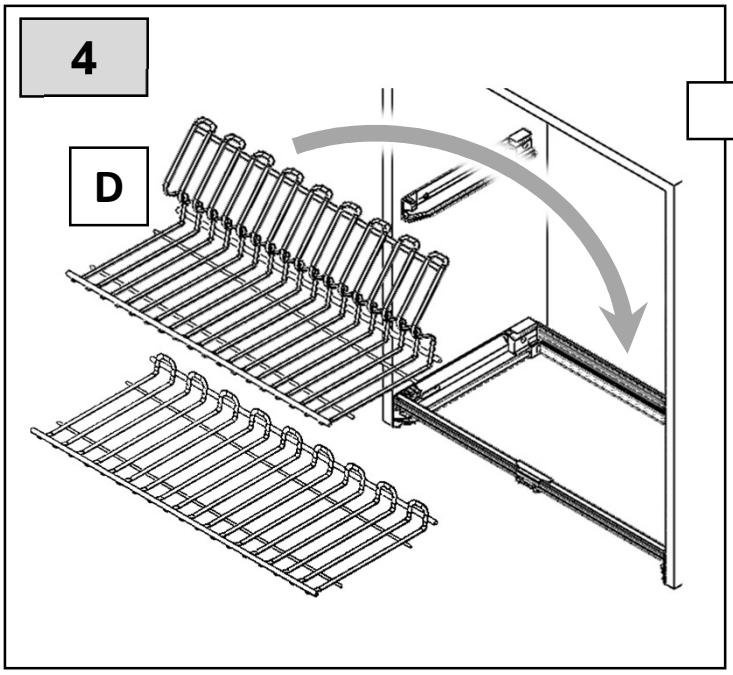
4
D

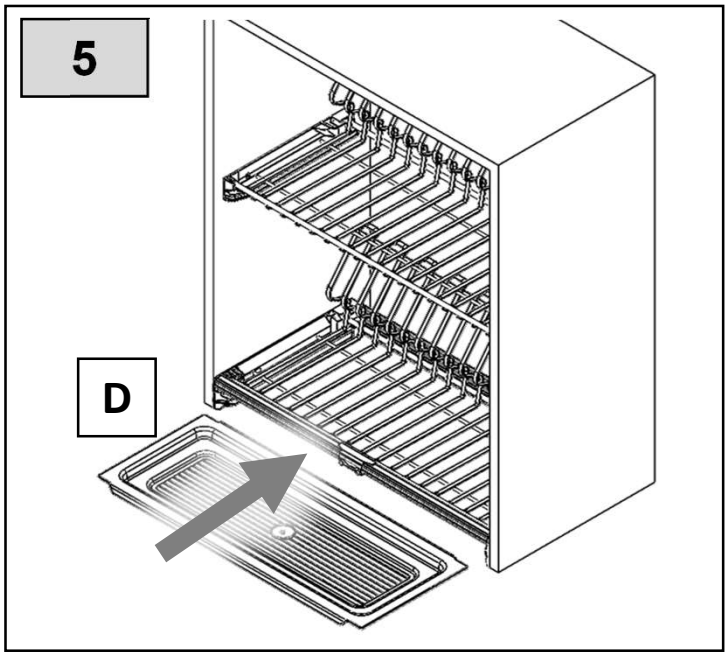
5
D

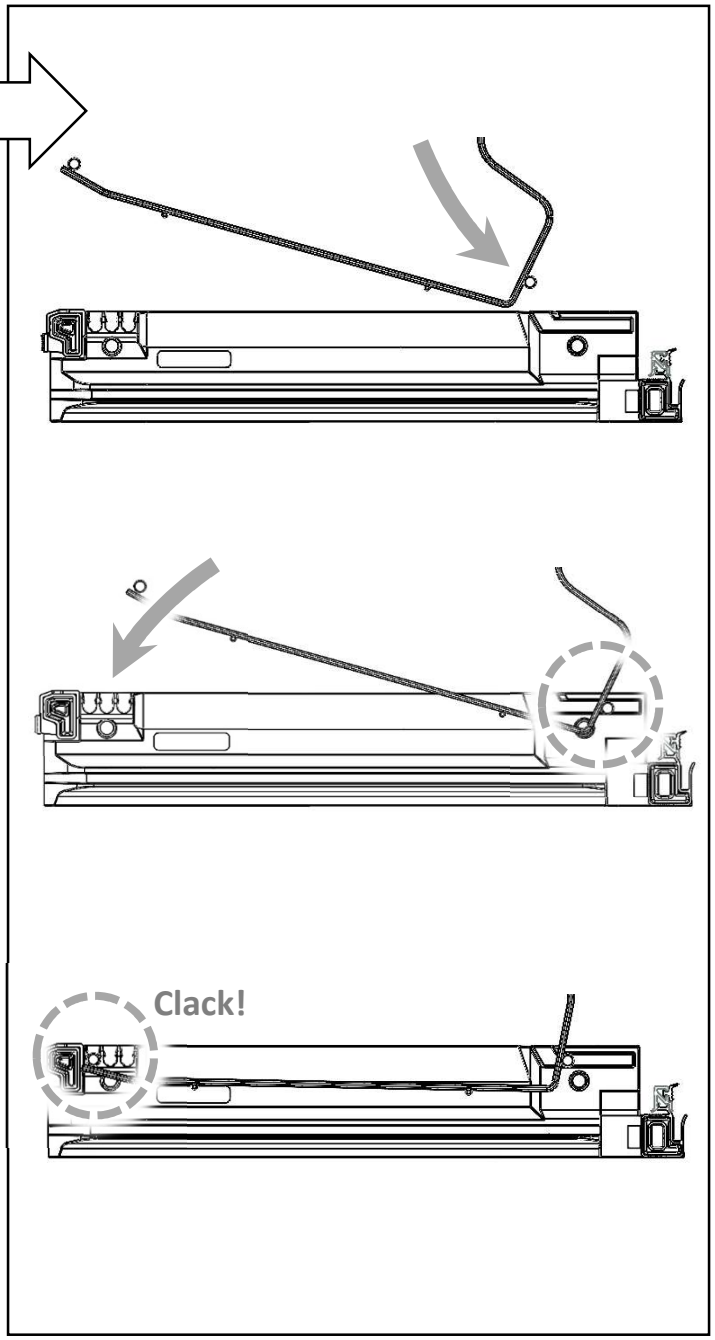
Clack!