SCHEDA TECNICA DI PRODOTTO
Product Tech Datasheet

(in ottemperanza alla Legge 126/91 e al D.L. 101/97)

Meccanismi - *Mechanisms*

Colonna estraibile per base curva con 2 cesti - estrazione manuale *Extractable curved column with 2 baskets - manuale extraction*	Art. **821B**

COLONNA DESTRA
Right Column

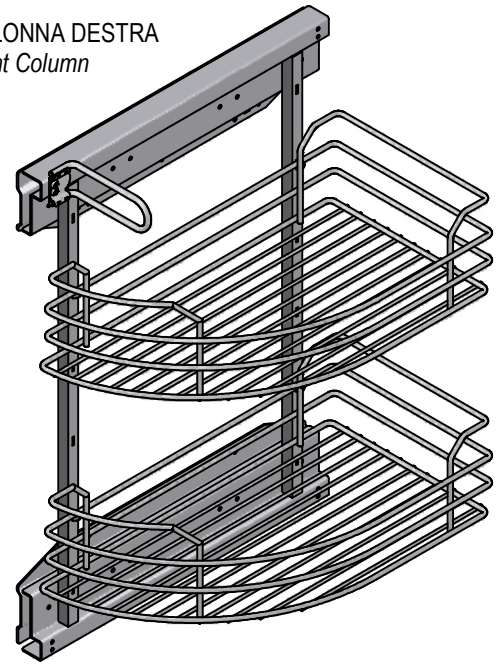

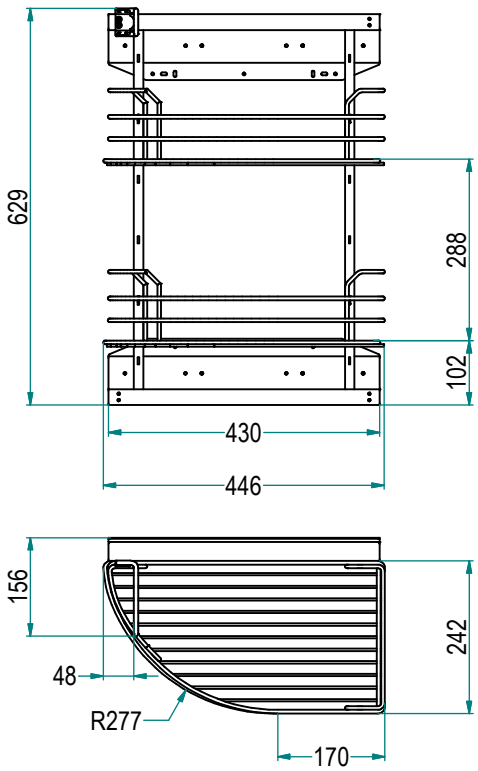

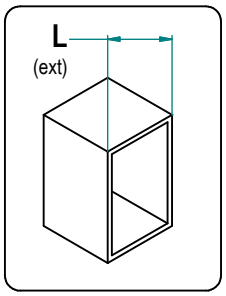

COLONNA DESTRA
Right Column

821 B / SX C

Finitura Cesto
Basket finishing

	Finitura - Finish
C	Cromato - Chromed
OT	Ottonato - Brass

Verso - *Verse*

SX	Sinistro - Left
DX	Destro - Right

Caratteristiche Principali ***Main Features***	o Guida a sfere ad estrazione totale o Portata colonna: 20 kg o Soft Close di serie o Cestello in filo metallico, vari diametri	*o Metal Guide Rails* *o Column Capacity: 20 kg* *o Soft-close as standard* *o Chromed iron wire baskets, various diameters*
Manutenzione ***Maintenance***	Pulire con un panno morbido ed asciutto. Evitare l'uso di solventi e/o abrasivi. *Clean with a soft, dry cloth. Avoid using solvents or abrasive.*	
Istruzioni d'uso ***Use manual***	Consultare le INDICAZIONI DI MONTAGGIO per l'installazione del prodotto. *See ASSEMBLY INSTRUCTIONS of product installation.*	