Подробно об изделии

Механизм TIP-ON + триггер для TANDEM частичного выдвижения 551H, лев.

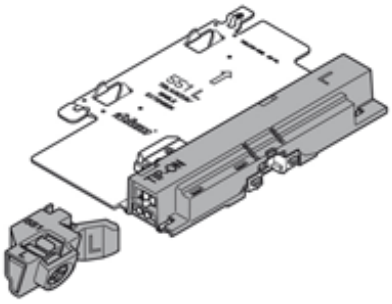

Артикул	T55.3151S
Идент. №	08995982
Цвет / Поверхность	R7035 светло-серый
Количество в упаковке	40
Вес за 1 000 Шт. в кг	132,39
EAN-код	9002617778212
UPC-код	

Технические параметры

Параметр	Значение
Тип	TIP-ON
Нагрузка динамическая	30 кг
Цвет / Поверхность	RAL 7035 светло-серый
Перечень артикулов	лев.

© Julius Blum GmbH / правовые вопросы: Приведенные данные не могут быть основой для правовых обязательств со стороны Julius Blum GmbH. Julius Blum GmbH не несет ответственности за неправильные или ошибочные данные.