ISTRUZIONI DI MONTAGGIO
Assembly Instructions

2110

2110/15-45

SX

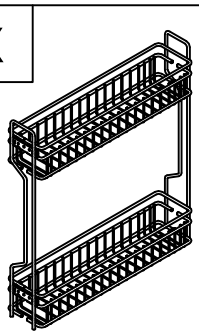

DX

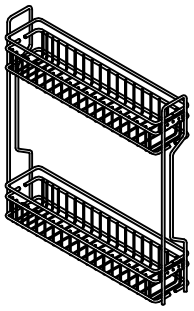

2110/20-45

SX

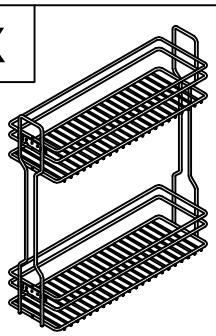

DX

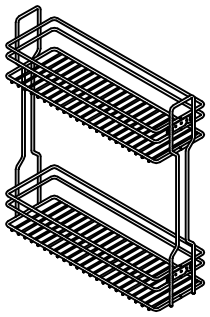

ATTENZIONE: LE ISTRUZIONI SI RIFERISCONO AL PRODOTTO SINISTRO. IL DESTRO E' SIMMETRICO.
ATTENTION: INSTRUCTIONS REFER TO LEFT-HAND PRODUCT. RIGHT-HAND PRODUCT IS OPPOSITE.

1

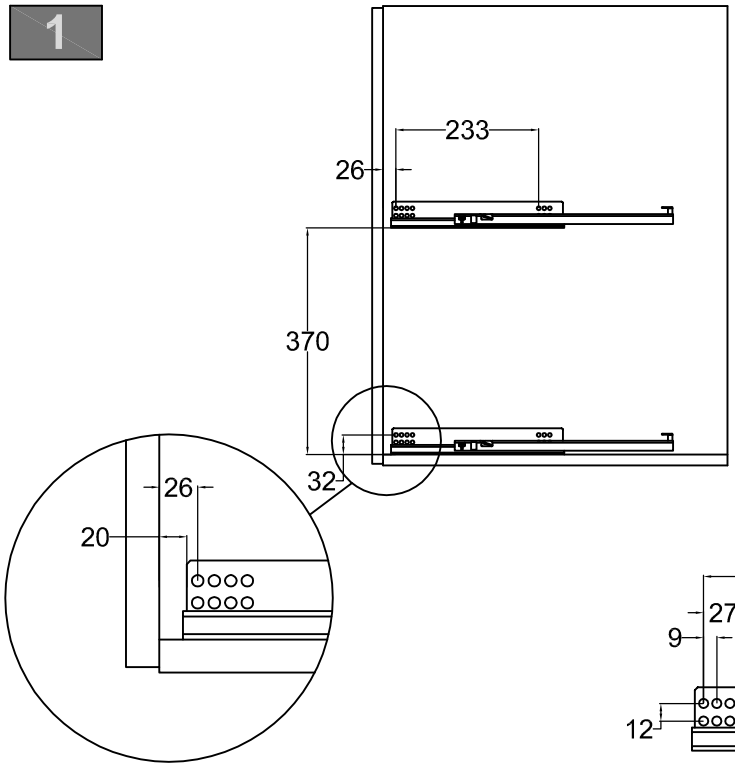

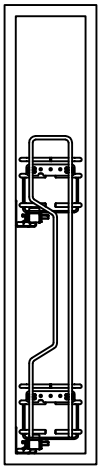

Equipaggiato con guide:
Equipped with slides:

blum

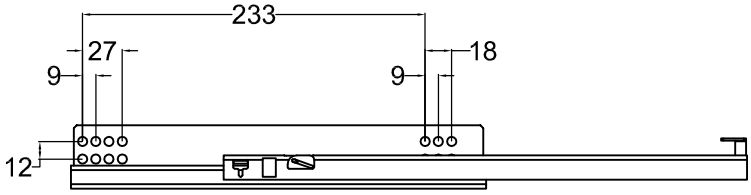

2

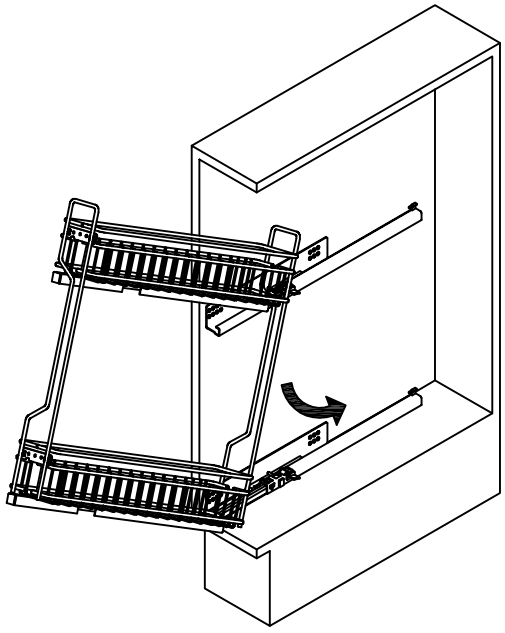

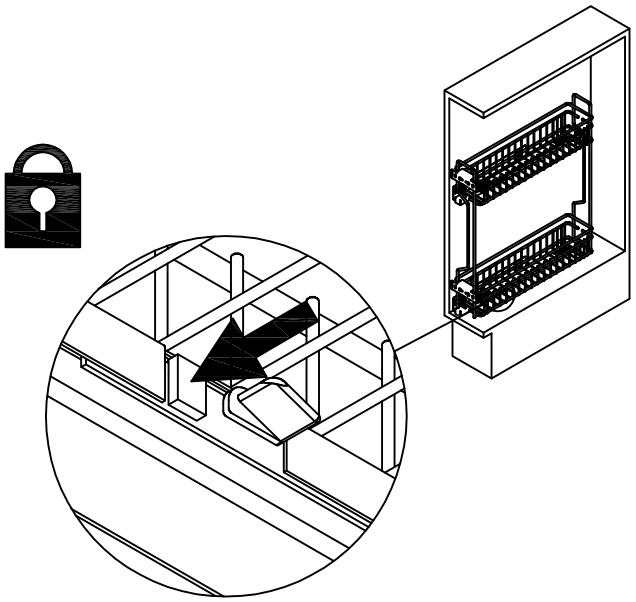

INOXA s.r.l.
via dell'Industria - 60020 Polverigi (AN) - Italy

Rev. 1
Maggio - *May* 2016

3

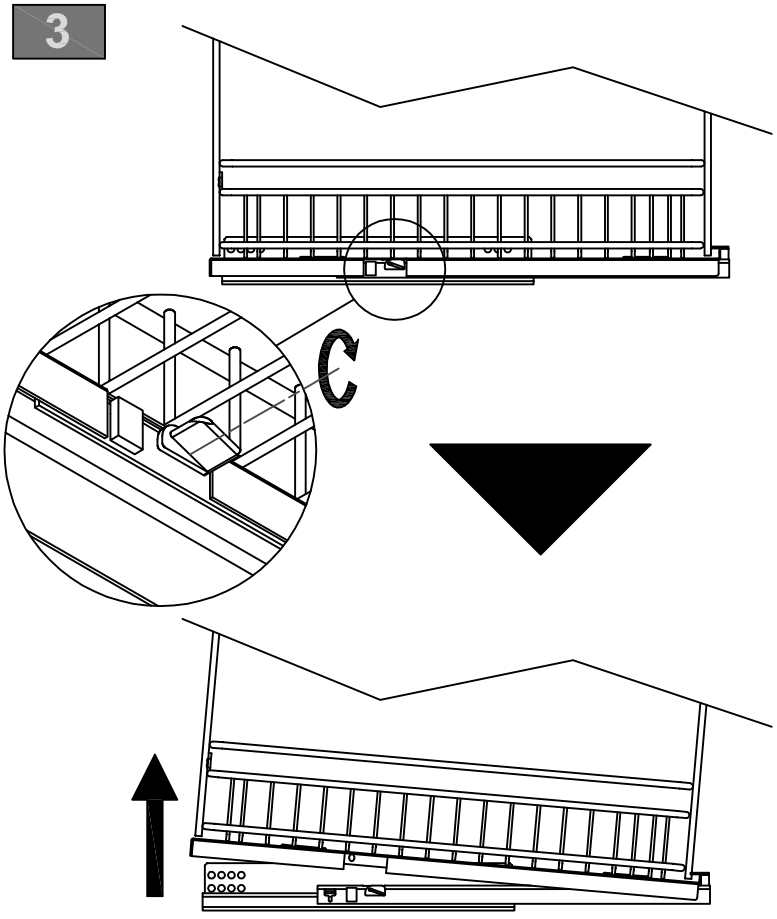

4

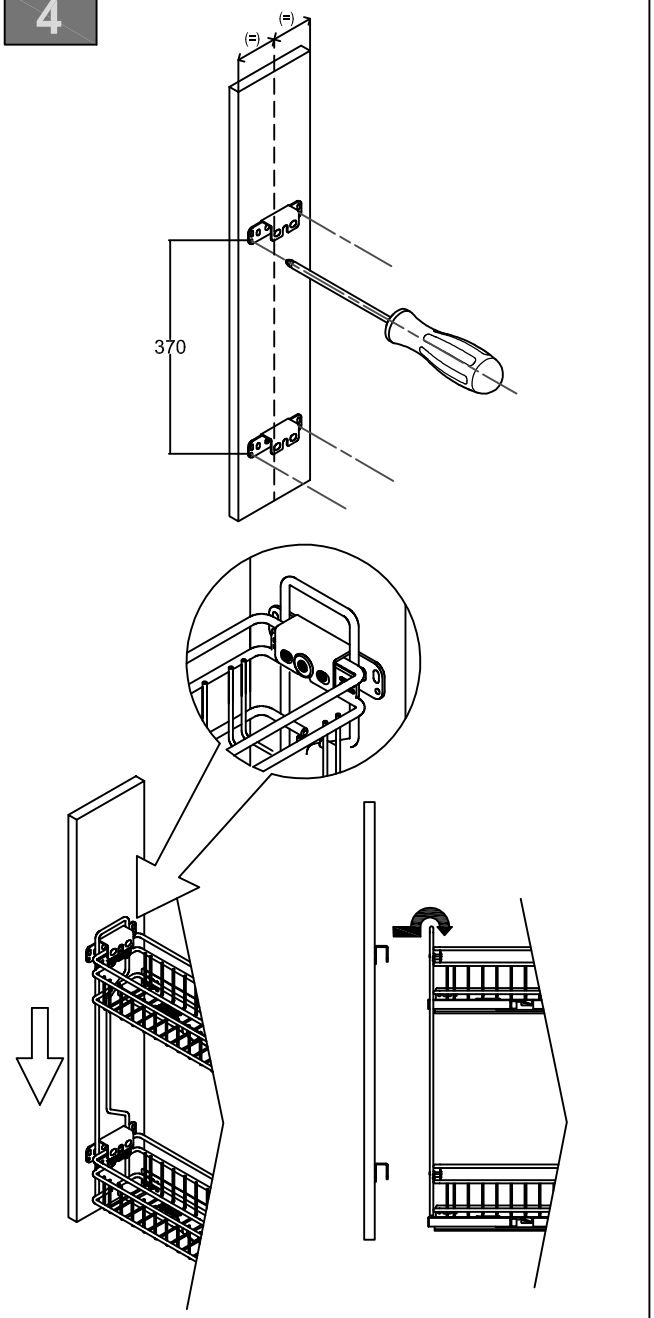

5

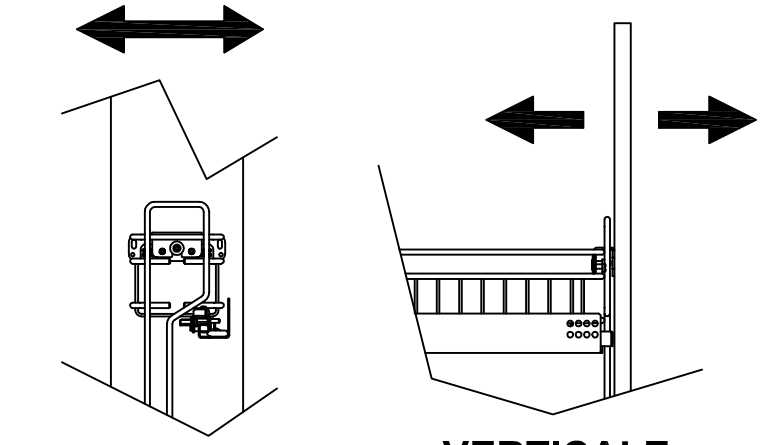

ORIZZONTALE
Horizontal

VERTICALE
Vertical

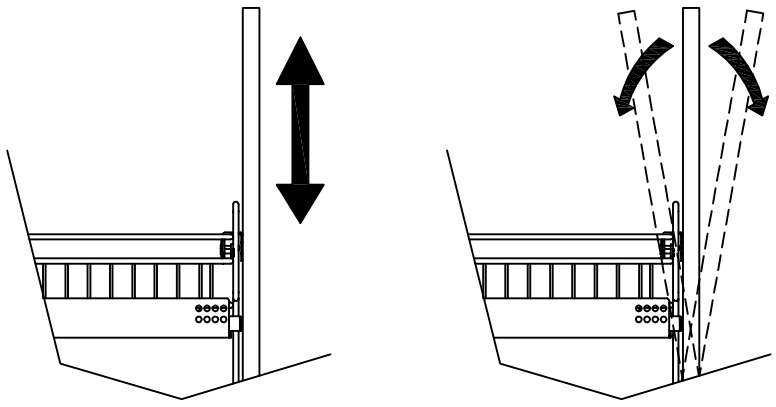

PROFONDITA'
Depth

INCLINAZIONE
Slope
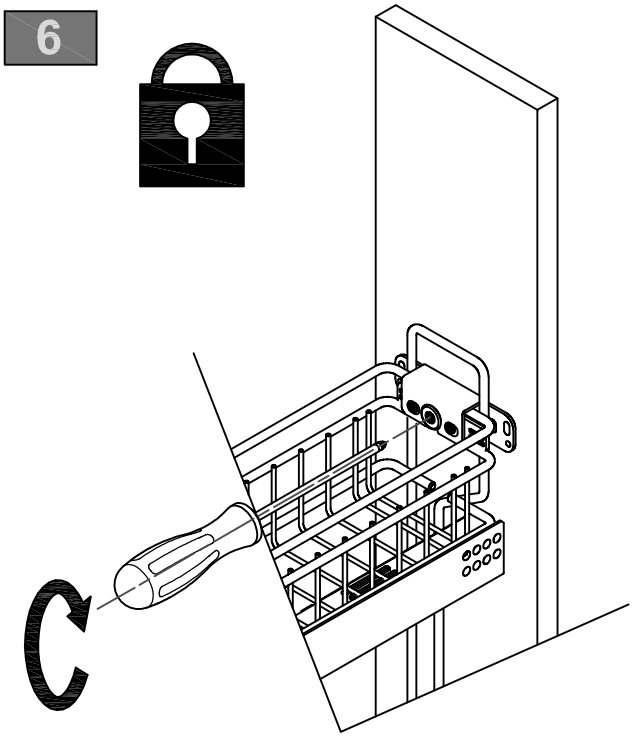
6